Kinderpulli

Größe 122/128 und 134/140

Die Angaben für Größe 134/140 stehen in Klammern.

Steht nur eine Angabe, so gilt diese für beide Größen.
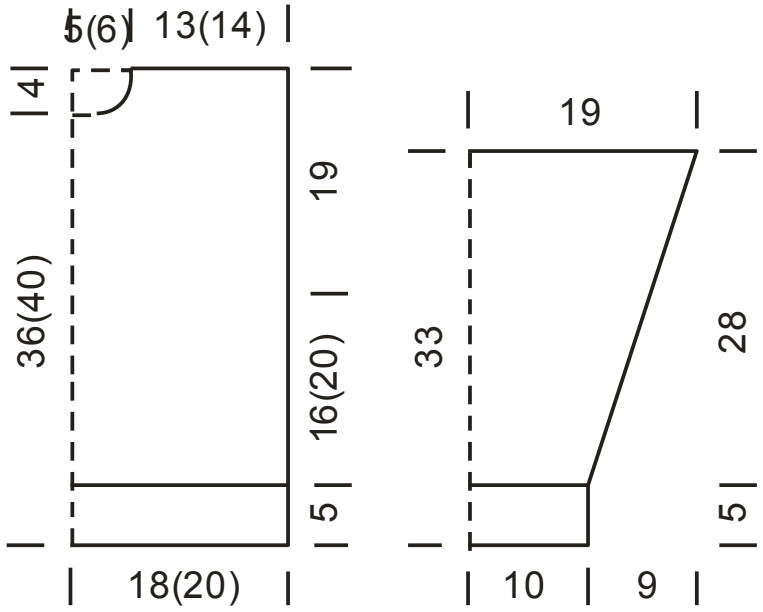
Initiative e.V. Handarbeit