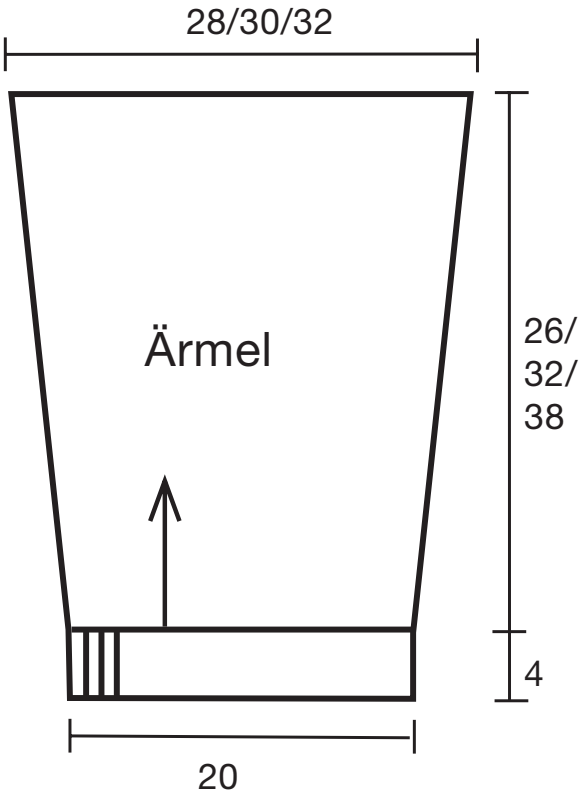


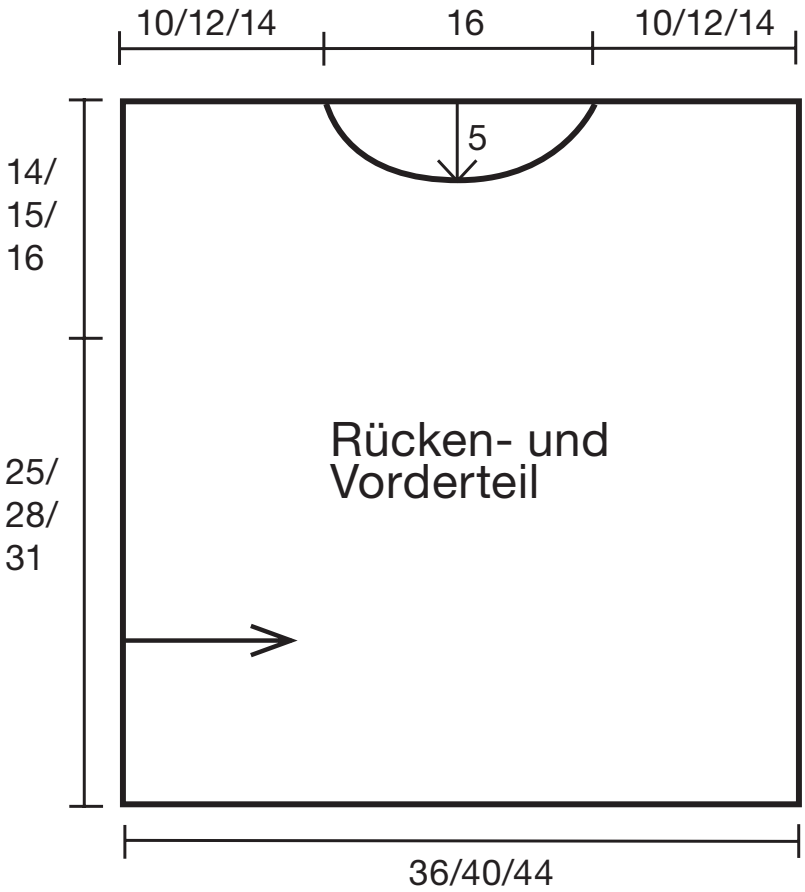


Pfeil = Strickrichtung